Coupe sur gaine ascenseur

Ech 1/25e

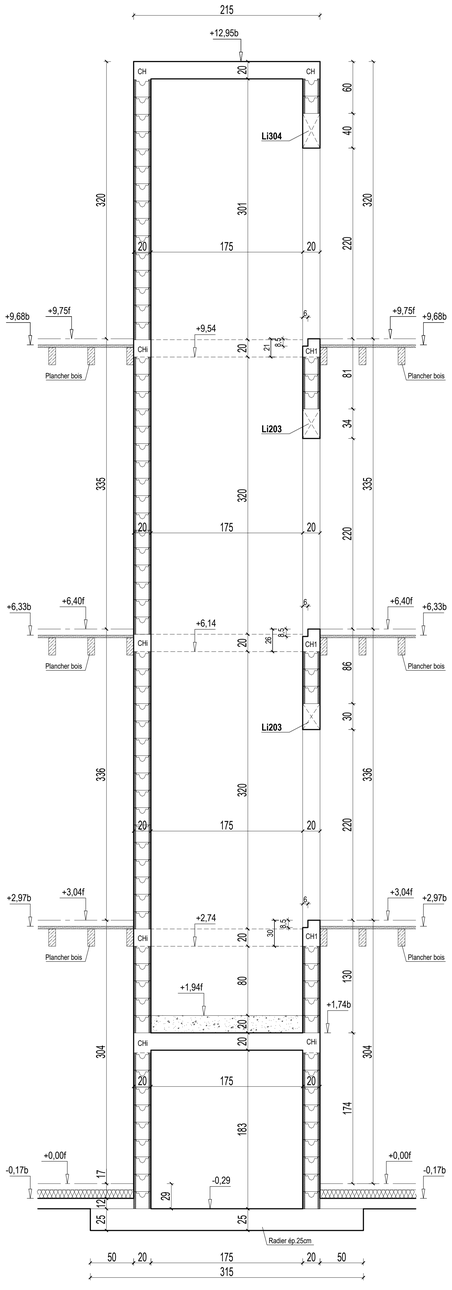

Coupe sur gaine ascenseur

Ech 1/25e

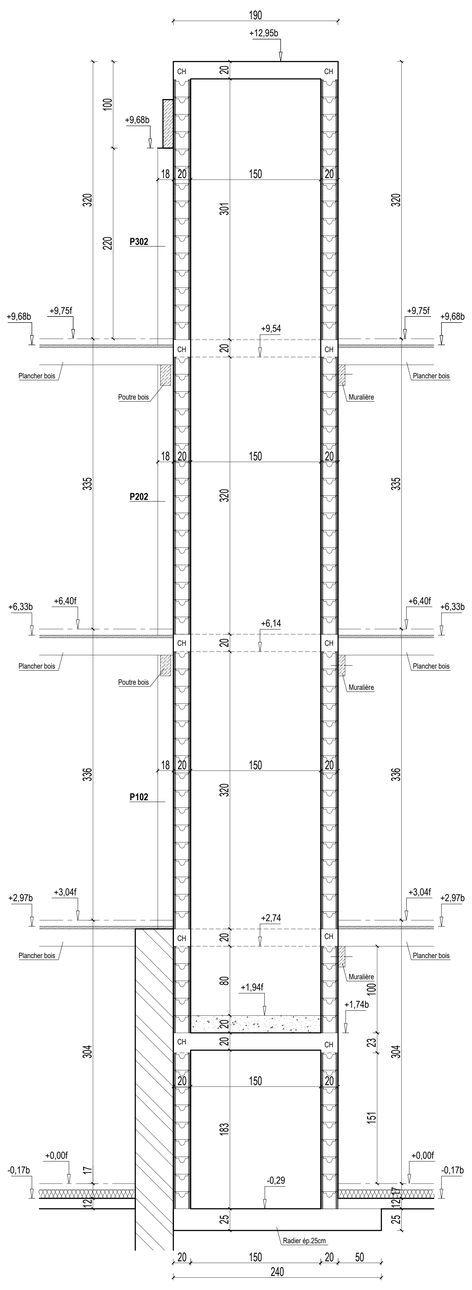

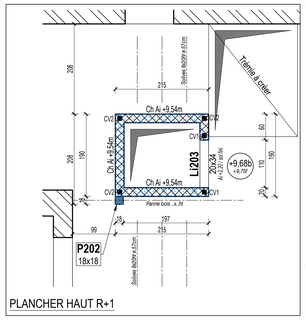

PLANCHER HAUT R+1

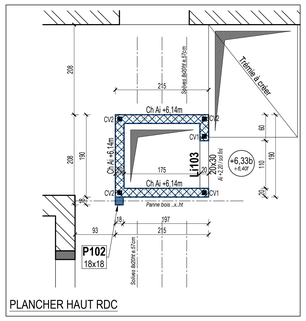

PLANCHER HAUT RDC

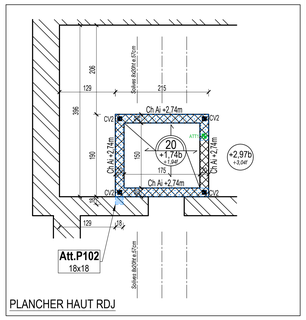

PLANCHER HAUT RDJ

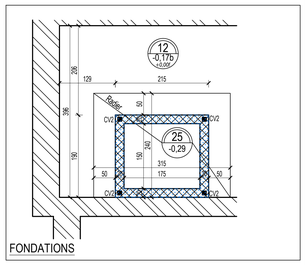

FONDATIONS

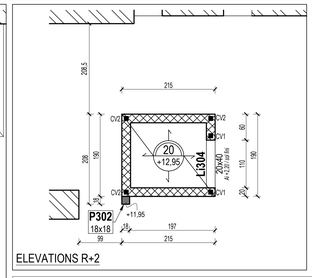

ELEVATIONS R+2

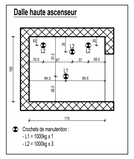

NIVEAU ± 0,00 = NIVEAU -0,40 / EXISTANT RDJ

LEGENDE :

- Murs Blocs à bancher
- Murs Blocs Creux
- Poteau BA
- Impact niveau supérieur maçonnerie
- Impact niveau supérieur blocs à bancher / poteaux
- Terrasse étanchée DSP
- Impact niveau supérieur blocs à bancher

HYPOTHESE :

FONDATIONS :

Suivant rapport de sol **ALIOS N° AUR2410103 ind A** *(G2 Phase AVP du 08/04/2024)*:

- Contrainte de sol : 0,1 MPa (ELS)
- Les fondations seront de type superficielles par semelles filantes et/ou isolées ancrées sous les remblais et les sols remaniés, à partir de -1,00m de prof./sol actuel ou sol fini extérieur au plus défavorable, au sein des argiles sableuses/argiles limoneuses.
- Traitement du niveau bas RDJ par dallage sur hérisson soigneusement compacté:
  - EV2 > 50Mpa
  - EV2/EV1 < 2.2
- Ouvrages extérieures en dalle portée

Béton:

- Façade : XS1 C30/37
- Intérieur : XC1 C25/30

Paramètres sismiques:

- St JEAN DE LUZ: zone sismique 3
- Catégorie d' importance II
- Classe de sol : E
- Paramètres de sols : 1,8

BMB Ingénierie

VILLA " YA SEOU"

64500 SAINT JEAN DE LUZ

RENOVATION D'UNE VILLA

GAINE ASCENSEUR

FORMES, COUPES

MAITRE D'OUVRAGE :	UN CHAVANNE - 31500 TOULOUSE	PLAN N° : 03	IND :
MAITRE D' OEUVRE :	ATLANTIK ARCHITECTES - 64200 BIARRITZ		
BUREAU DE CONTROLE :	ANCO - 64600 ANGLET	AFFAIRE N°: 24-0002	
ENTREPRISE :	S21 - 40230 SAUBRIGUES		
DATE : 02/12/2024	ECHELLE :	DESSINE : Y. CHEMBERO / VERIFIE : J. BAILLY	PHASE : EXE

DATE	INDICE	MODIFICATIONS

HYPOTHESES

ACIERS
- HA : fyk = 500 MPa
- TS : fyk = 500 MPa
- Acx : fyk = 235 MPa
- classe de ductilité B ou C

BETON
NF EN 206-1

REGLEMENTS
- Béton armé : EC2
- Règles parasismiques : EC8
- Neige et vent : EC1

Ces plans sont la propriété du B.E.T. B.M.B. et ne peuvent servir que pour le chantier cité ci-dessus.
En cas de contradiction entre les plans structurs et les plans architectes, seuls les plans architectes prévalent.